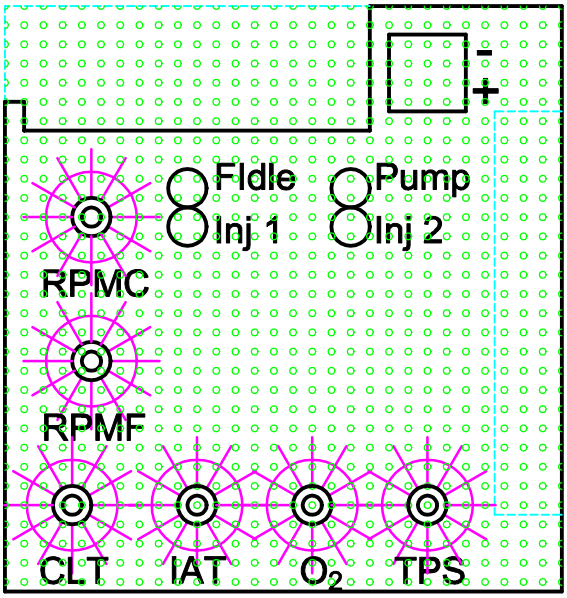

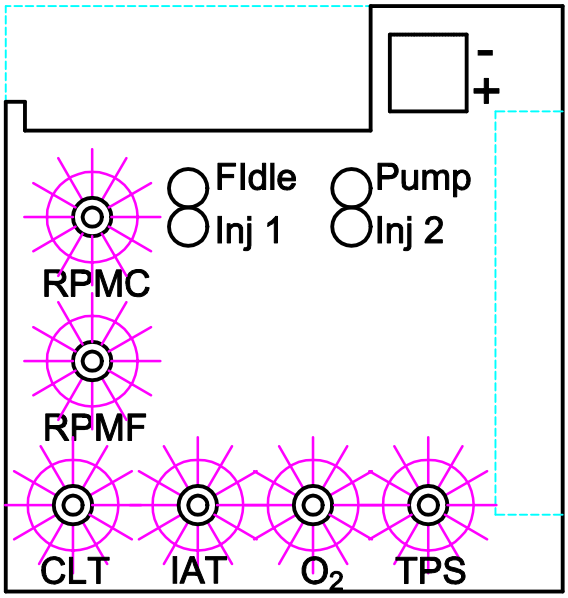

Verbesserungsvorschläge? Mail to ami8i@gmx.at

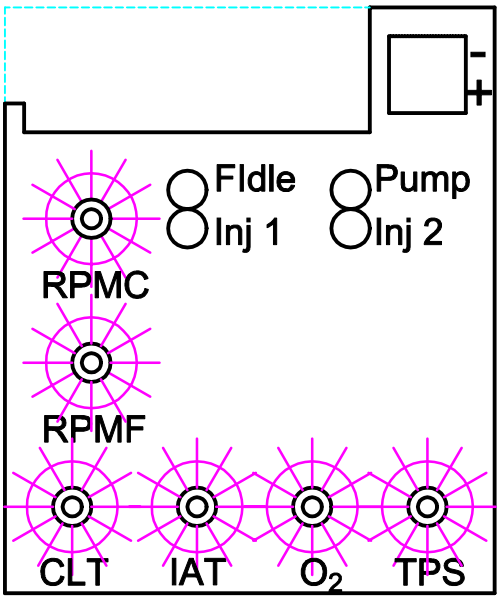

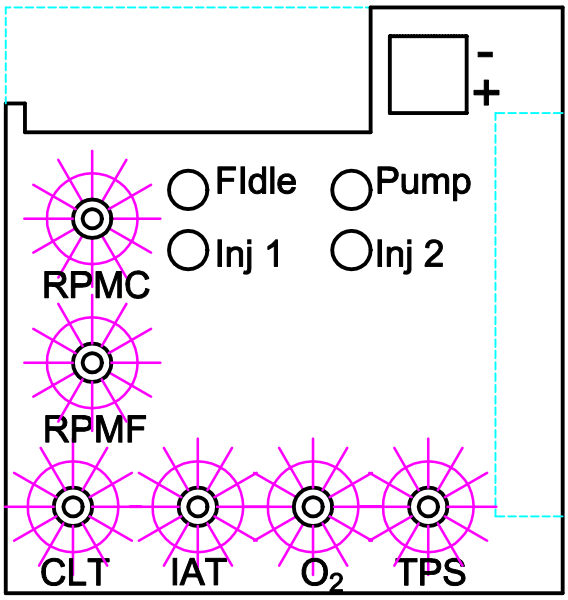
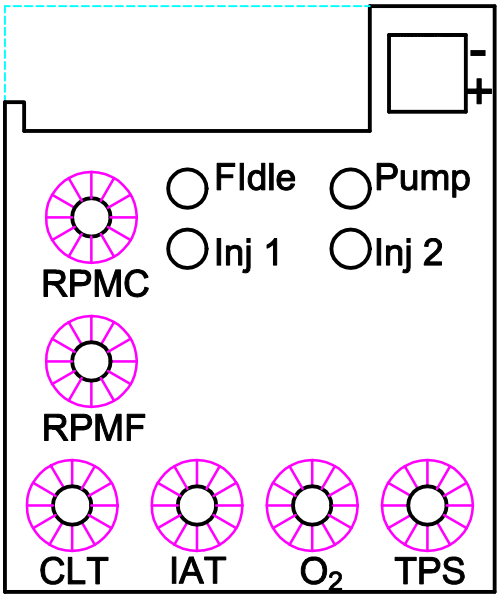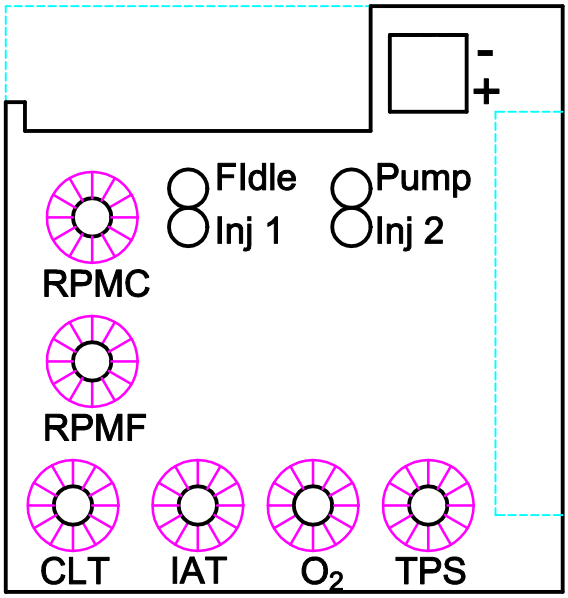
Diverse Masken für MegaStimulator mit Rammschutz. ;-)